MINISTÉRIO DA EDUCAÇÃO
SECRETARIA DE EDUCAÇÃO PROFISSIONAL E TECNOLÓGICA
INSTITUTO FEDERAL DE EDUCAÇÃO, CIÊNCIA E TECNOLOGIA MINAS GERAIS
CAMPUS ITABIRITO

EDITAL 149/2014
CONCURSO PÚBLICO DE PROVAS E TÍTULOS

PROVA ESCRITA DE CONHECIMENTOS ESPECÍFICOS
Data: 14/12/2014
CARGO/ÁREA: PROFESSOR / DESENHO

Só abra quando autorizado.
Duração da Prova: 04:00 horas improrrogáveis
A PROVA DEVERÁ SER RESOLVIDA À TINTA AZUL OU PRETA

MINISTÉRIO DA EDUCAÇÃO
SECRETARIA DE EDUCAÇÃO PROFISSIONAL E TECNOLÓGICA
INSTITUTO FEDERAL DE EDUCAÇÃO, CIÊNCIA E TECNOLOGIA MINAS GERAIS
CAMPUS BETIM E ITABIRITO

EDITAL 149/2014
CONCURSO PÚBLICO DE PROVAS E TÍTULOS

PROVA ESCRITA DE CONHECIMENTOS ESPECÍFICOS
Data: 14/12/2014
CARGO/ÁREA: PROFESSOR / DESENHO

Nome do candidato:

Nº de inscrição:					

RG	

CPF											

Assinatura: _____

MINISTÉRIO DA EDUCAÇÃO
INSTITUTO FEDERAL MINAS GERAIS CAMPUS ITABIRITO
CONCURSO PÚBLICO DE PROVAS E TÍTULOS – EDITAL Nº 149/2014
Cargo: PROFESSOR/DESENHO

Data: 14/12/2014 8:00 h Valor desta prova: 100 pontos
Número de questões: 10 (dez) / Número de páginas da prova: 15 (quinze)

ORIENTAÇÕES

I. **Não abra esta prova sem ser autorizado;**
II. **Preste atenção nas informações orientadas pelos aplicadores;**
III. **Este caderno possui 10 questões discursivas de valores iguais;**
IV. **A duração desta prova é de quatro horas improrrogáveis;**
V. **Depois de autorizado o início da prova confira se não está faltando alguma folha ou questão e informe ao aplicador;**
VI. **Não faça nenhuma marca, sinal ou indicativo em alguma folha da prova na qual isto possa identificá-lo, sob o risco de ter sua prova anulada;**
VII. **Preencha as respostas somente utilizando caneta preta ou azul;**
VIII. **Somente serão avaliadas respostas escritas dentro do retângulo preto, qualquer resposta fora desta área não será corrigida.**
IX. **Por questões de segurança: Retire a bateria do celular, retire os relógios e guarde qualquer aparelho eletrônico. Qualquer som, vibração pode ser interpretado como tentativa de fraude do candidato;**
X. **Não deixe de escrever seu nome e assinar, somente, na folha de identificação;**
XI. **O candidato só pode se retirar depois de uma hora de início da prova;**
XII. **O mínimo para aprovação desta prova é de 60,0 pontos;**

CRONOGRAMA

I. **A tarde, as 14h ocorrerá aprova OBJETIVA, neste mesmo local. O candidato que não prestar a prova OBJETIVA será eliminado.**
II. **Dia 15-12-2014 publicação do Gabarito Preliminar: www.ifmg.edu.br ou www.ifmg.edu.br/portal/betim/**
III. **Pedido e entrada de recursos da prova objetiva. A partir de terça-feira 16-12-2014 até a quarta-feira dia 17-12-2014;**
IV. **Resultado da prova objetiva será publicado a partir do dia 21-12-2014;**
V. **Local de realização da prova prática e de desempenho didático será divulgada, juntamente, com o resultado da prova objetiva discursiva.**

1) Desenhe na forma de croqui as vistas necessárias da peça abaixo, utilizando cortes quando necessário, na escala apropriada e cotando corretamente.Considere os furos passantes.

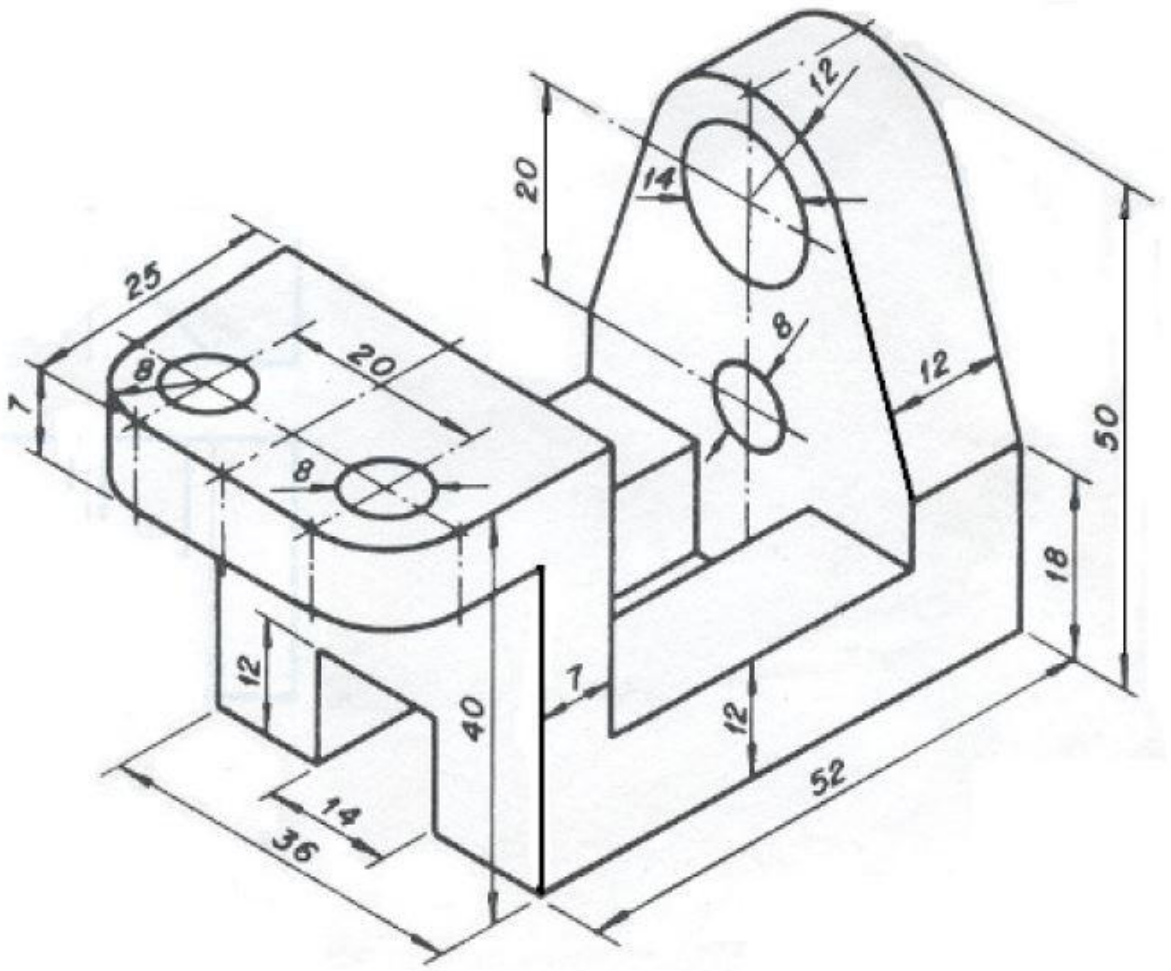

Resolver na próxima página.

Resolver a questão 1 abaixo:

2) Desenhe a peça abaixo em perspectiva cavaleira com redução de 1:2 (não é necessário cotar).

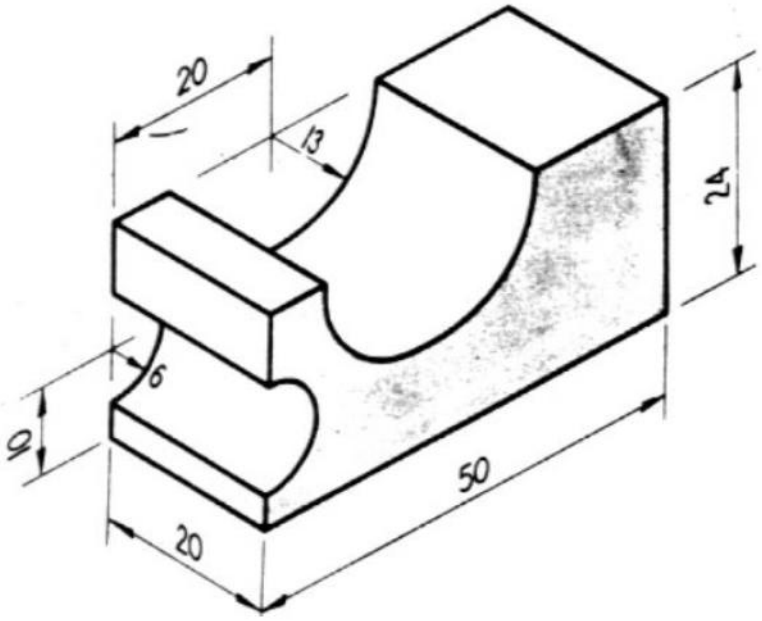

Resolver a questão 2 abaixo:

3) Desenhar as vistas principais e auxiliares para as peças abaixo na escala 1:1.

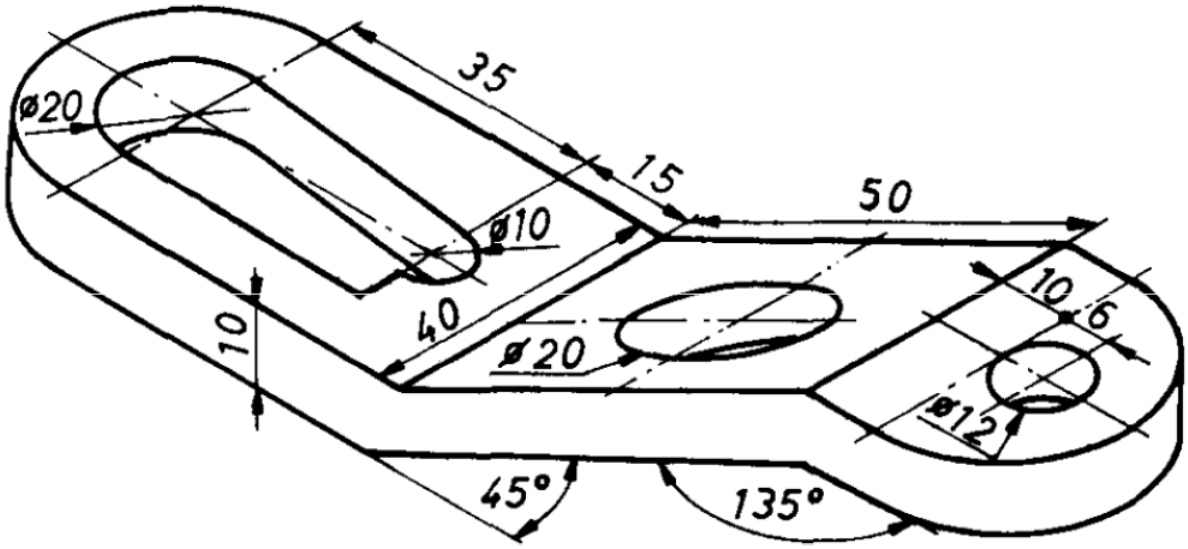

Resolver na próxima página.

Resolver a questão 3 abaixo:

4) O desenho de conjunto detalhado representa um mancal. ENUMERE as os itens de acordo com a indicação no desenho.

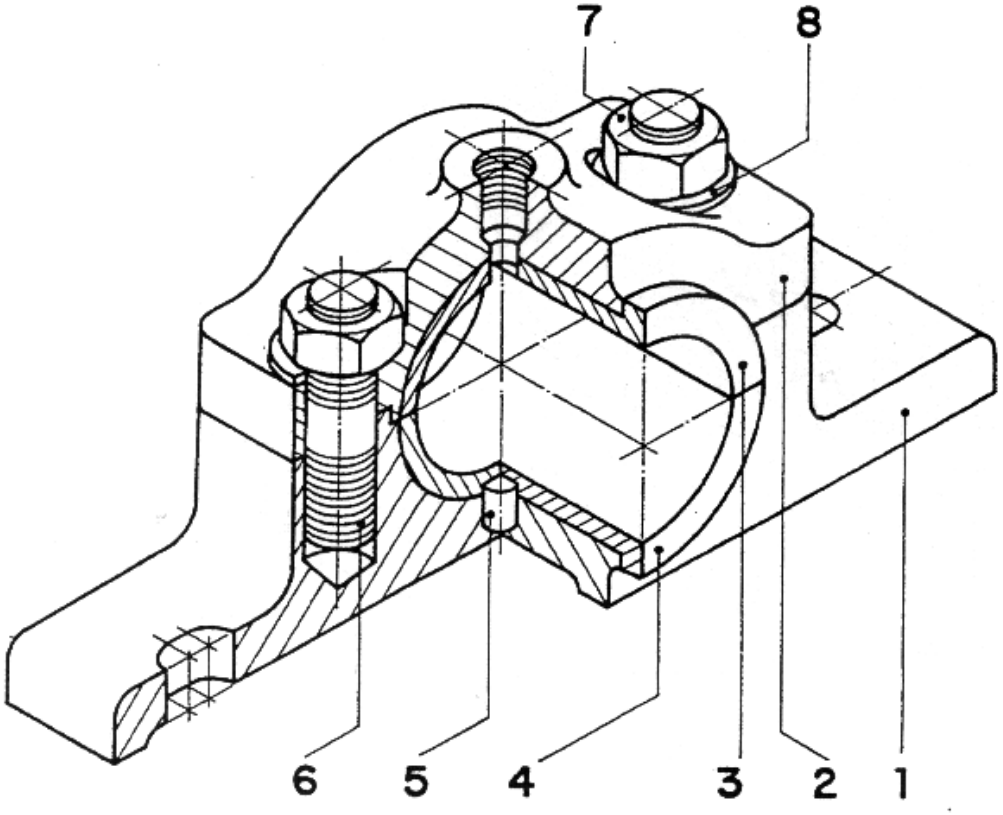

Continuação da questão 4:

( ) Prisioneiro

( ) Arruela

( ) Pino de Trava

( ) Semi bucha inferior

( ) Porca

( ) Semi bucha superior

( ) Base

( ) Tampa

5) Observando as vistas abaixo, faça o desenho da perspectiva isométrica do desenho abaixo, em escala 1:1.

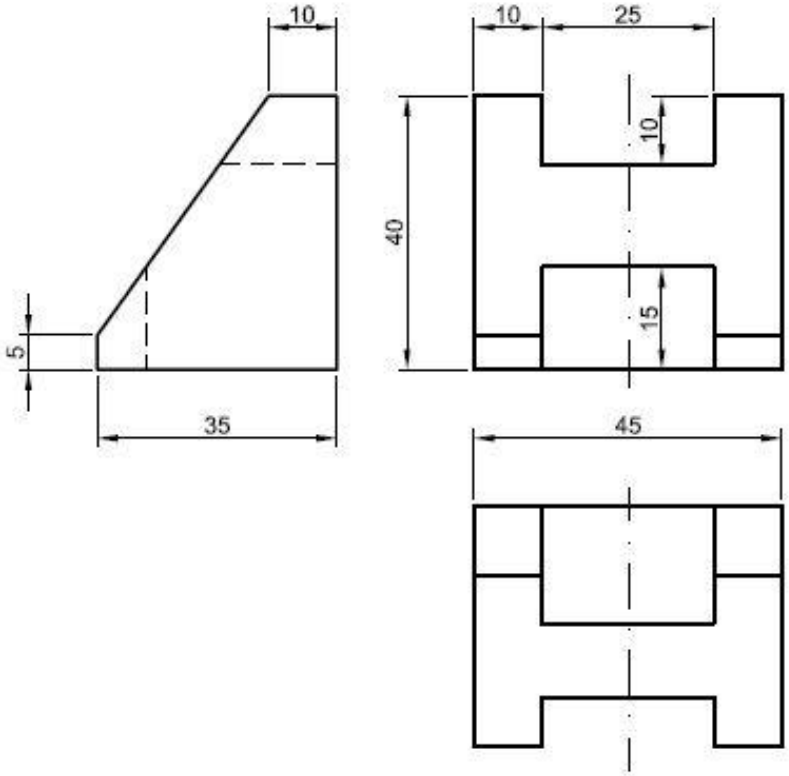

Resolver a questão 5 abaixo:

6) Desenhar as peças abaixo com a quantidade mínima de vistas, em esboço. Considere a menor medida 20 milímetros e furos passantes sem detalhes.

1)

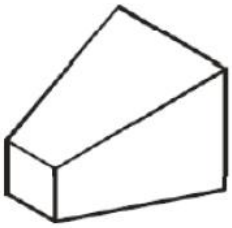

2)

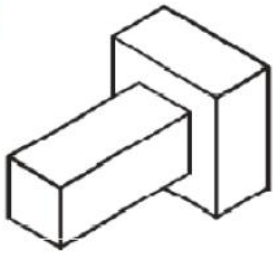

3)

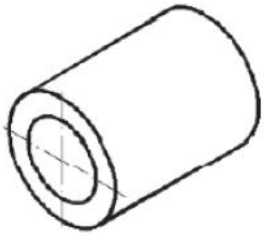

4)

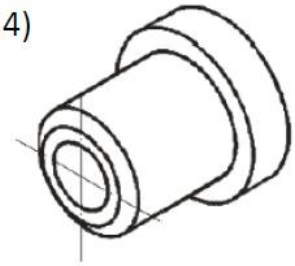

Resolver a questão 6 abaixo:

7) Considerando a perspectiva abaixo e a vista superior, completar o desenho do corte AB, seguindo a proporção do desenho:

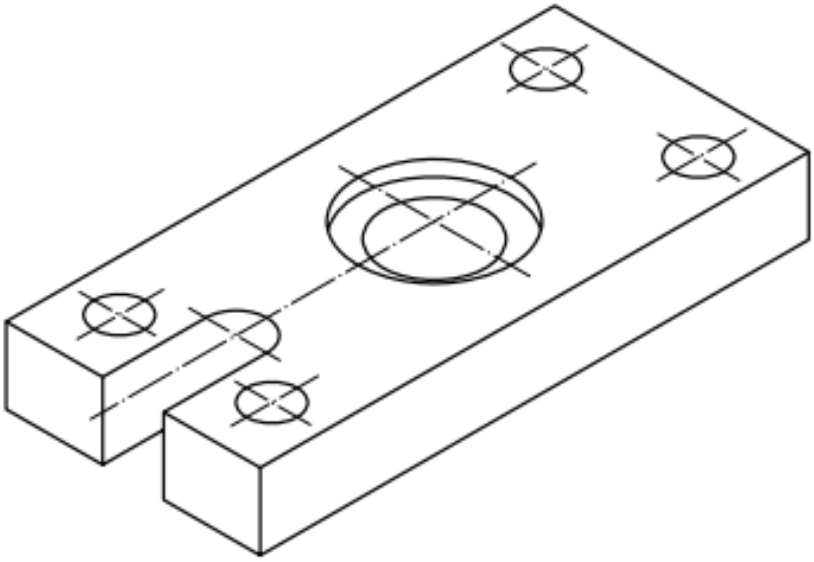

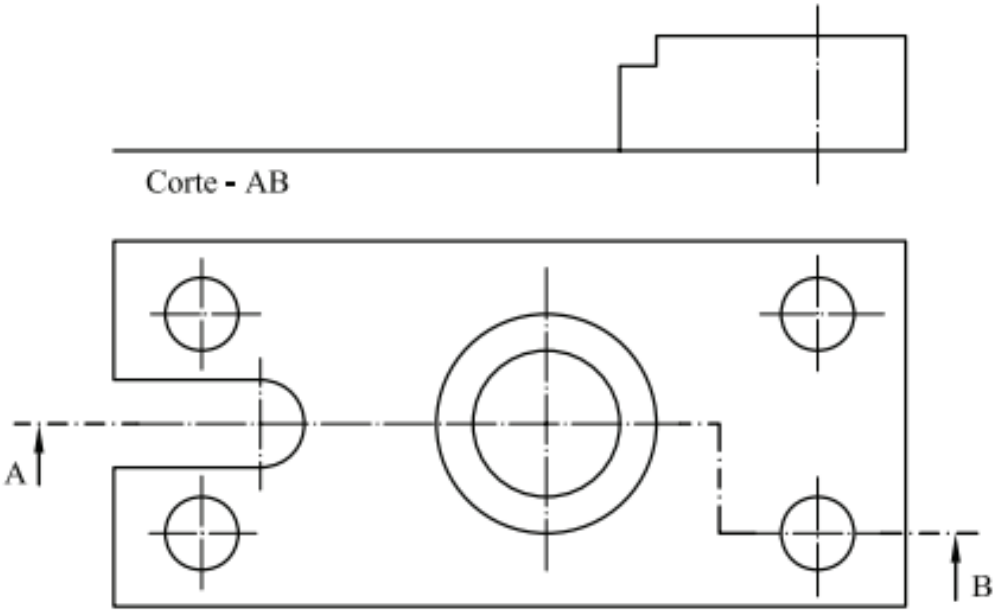

8) Dada a vista superior, completar os desenhos dos cortes AB e CD indicados no desenho:

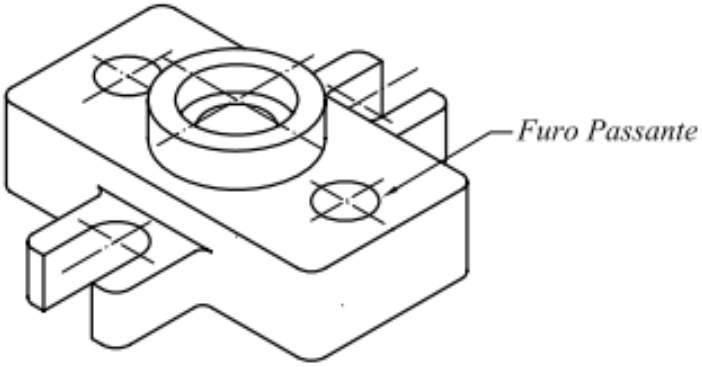

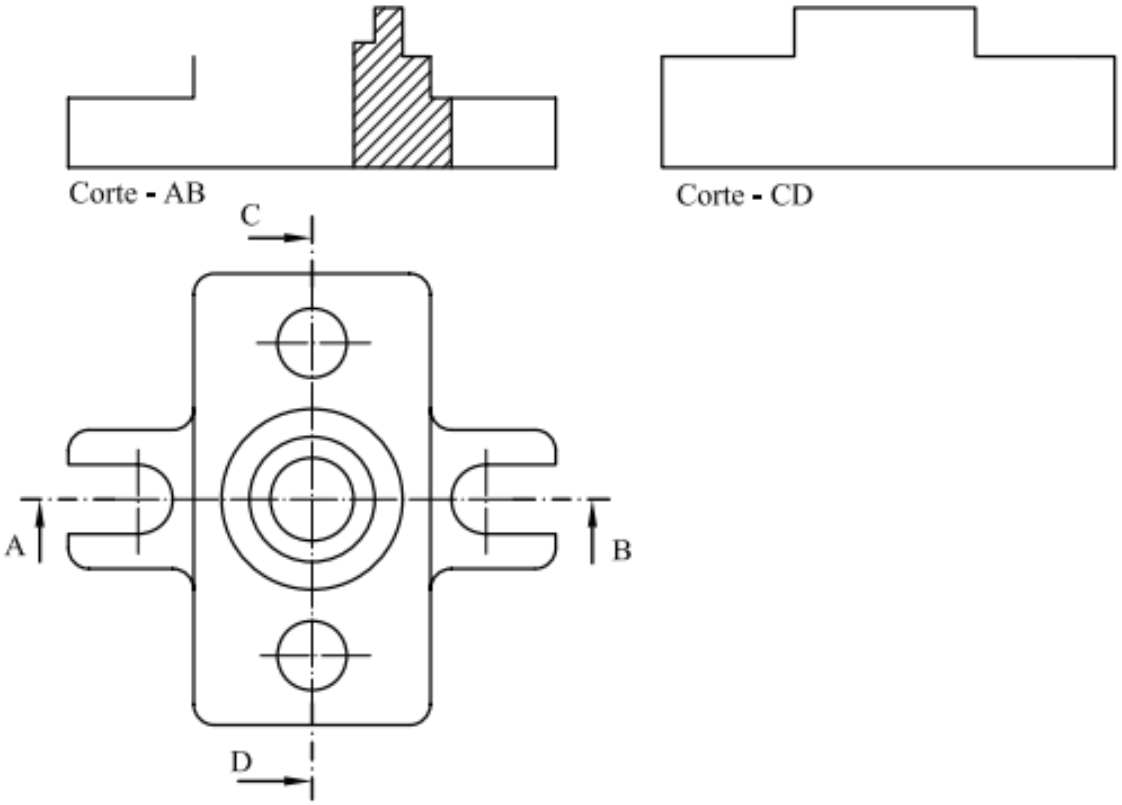

9) Complete as lacunas com os valores correspondentes:

DIMENSÃO DO DESENHO	ESCALA	DIMENSÃO DA PEÇA
	1 : 1	42
18	1 : 2	
	5 : 1	6
16	2 : 1	
10		100
12		60

10) Abaixo são apresentados nove textos referentes ao Ensino a Distância (EaD) e em cada sentença existe uma ou duas lacunas (são doze no total). Há também listadas abaixo vinte palavras/frases enumeradas de um a vinte. Escreva o número da resposta (palavras/frases) que melhor se encaixa em cada lacuna. Somente um único número deve ser escrito em cada lacunas. **Não há repetição das respostas.** O fato de todas (palavras/frases) estarem com letras em maiúsculo não é ponto determinante (ortográfico) se a mesma é colocada no início, meio ou fim da frase, deve-se considerar que o sentido da sentença seja verdadeiro.

1- A DEPENDÊNCIA TECNOLÓGICA;
2- O FEEDBACK;
3- OS SOFTWARES DE DESENVOLVIMENTO;
4- A QUALIDADE;
5- A INSTITUIÇÃO DE ENSINO;
6- FULL;
7- O MINISTÉRIO DA EDUCAÇÃO DO BRASIL (MEC);
8- O MOODLE;
9- SCORM;
10- A UNIÃO;
11- A PRESENÇA;
12- E-LEARNING;
13- DE APRENDIZAGEM;
14- 2004;
15- OS AMBIENTES VIRTUAIS DE APRENDIZAGEM (OS AVAS);
16- OFF-LINE;
17- O EaD (ENSINO A DISTÂNCIA);
18- ON-LINE;
19- A UNIVERSIDADE ABERTA DO BRASIL (UAB);
20- LMS (LEARNING MANAGEMENT SYSTEM);

_____ é um exemplo de sistema informatizado gratuito de _____ para ser utilizado em sistemas EaD, igual ao software livre Amadeus da Universidade Federal de Pernambuco - UFPE.

_____ não prejudica o desenvolvimento e implementação dos cursos EaD, porque o acesso e conhecimento destas tecnologias utilizadas para facilitar o ensino e também o conhecimento dos professores e desenvolvedores a respeito de seu uso já estão completamente difundidas, não só no Brasil, como em todo Mundo. Um exemplo muito comum de utilização é o software de desenvolvimento MOODLE.

Educação _____: realizada obrigatoriamente com Internet como meio de troca de informações, pode ser utilizada de forma síncrona ou assíncrona. Tem como características mais enfáticas a velocidade na troca de informações,_____ entre alunos e professores a fim de melhorar o grau de interatividade de aprendizado das aulas.

A versão atual do SCORM é a versão 1.4, também conhecida como SCORM _____.

Continuação da questão 10

A troca de informações, dúvidas do aluno através de CHAT, discussão sobre o tema a ser estudado e fóruns entre professores e alunos são fundamentais. _____ proporcionam o elemento chave aos cursos de EaD não só por oferecerem espaços para a disponibilização dos materiais didáticos, como também a estrutura de interação de aprendizado sem necessitar fisicamente de um lugar para que o aluno venha obter o material de aprendizado.

Em geral sobre o EaD (Ensino a distância), o responsável direto por sua aplicação, _____, foca sua aplicação e investimentos através de dois programas: um no ensino médio (E-Tec Brasil) e outro para o nível superior, _____. Infelizmente a demanda de vagas não acompanhou o crescimento da população, ressalta-se a necessidade de criação de novos cursos técnicos, superiores e de pós-graduação.

A não existência física de um professor nas aulas práticas sem dúvida nenhuma gera uma falha de aprendizado, além do que _____ das aulas dos cursos à distância deixam a desejar em inúmeras instituições, mesmo nas melhores equipadas com sistemas informatizados e com excelentes profissionais de ensino. Ainda não se sabe ao certo, mas este é modelo de ensino caminha em aperfeiçoamento constante, e para atingir o mesmo respeito dos cursos presenciais poderá levar anos.

Numa esfera superior governamental, _____ regulamentará os requisitos para a realização de exames e registro de diplomas relativos a cursos de educação à distância. Este modelo será oferecido por instituições especificamente credenciadas. As normas para produção, controle e avaliação de programas de educação à distância e a autorização para sua implementação, caberão aos respectivos sistemas de ensino, podendo haver cooperação e integração entre os diferentes sistemas.

O padrão _____ (Sharable Content Object Reference Model) é uma coleção de especificações que permitem interoperabilidade, acessibilidade e usabilidade de conteúdo de E-LEARNING. Desenvolvido nos Estados Unidos hoje este padrão para desenvolvimento é gerenciado pela ADL que determina seu desenvolvimento.